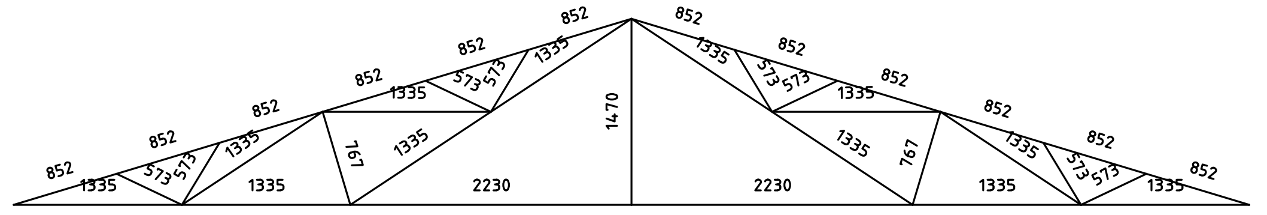
852
852
852
852
852
852
852
852
852
852
852
852
1335
1335
1335
1335
1335
1335
1335
1335
1335
1335
573
573
573
573
573
573
573
573
767
767
2230
2230
1470

几何尺寸图(单位:mm)

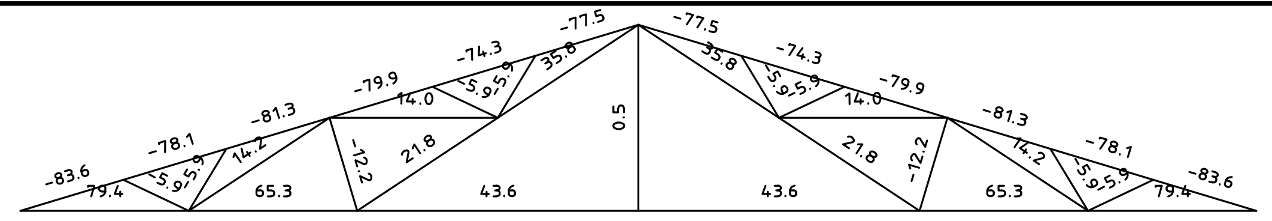
-83.6
-78.1
-81.3
-79.9
-74.3
-77.5
-77.5
-74.3
-79.9
-81.3
-78.1
-83.6
79.4
-5.9
-5.9
14.2
65.3
-12.2
21.8
14.0
-5.9
-5.9
35.8
0.5
43.6
43.6
35.8
-5.9
-5.9
14.0
21.8
-12.2
65.3
14.2
-5.9
-5.9
79.4

杆件轴力图(拉为正,压为负,单位:KN)

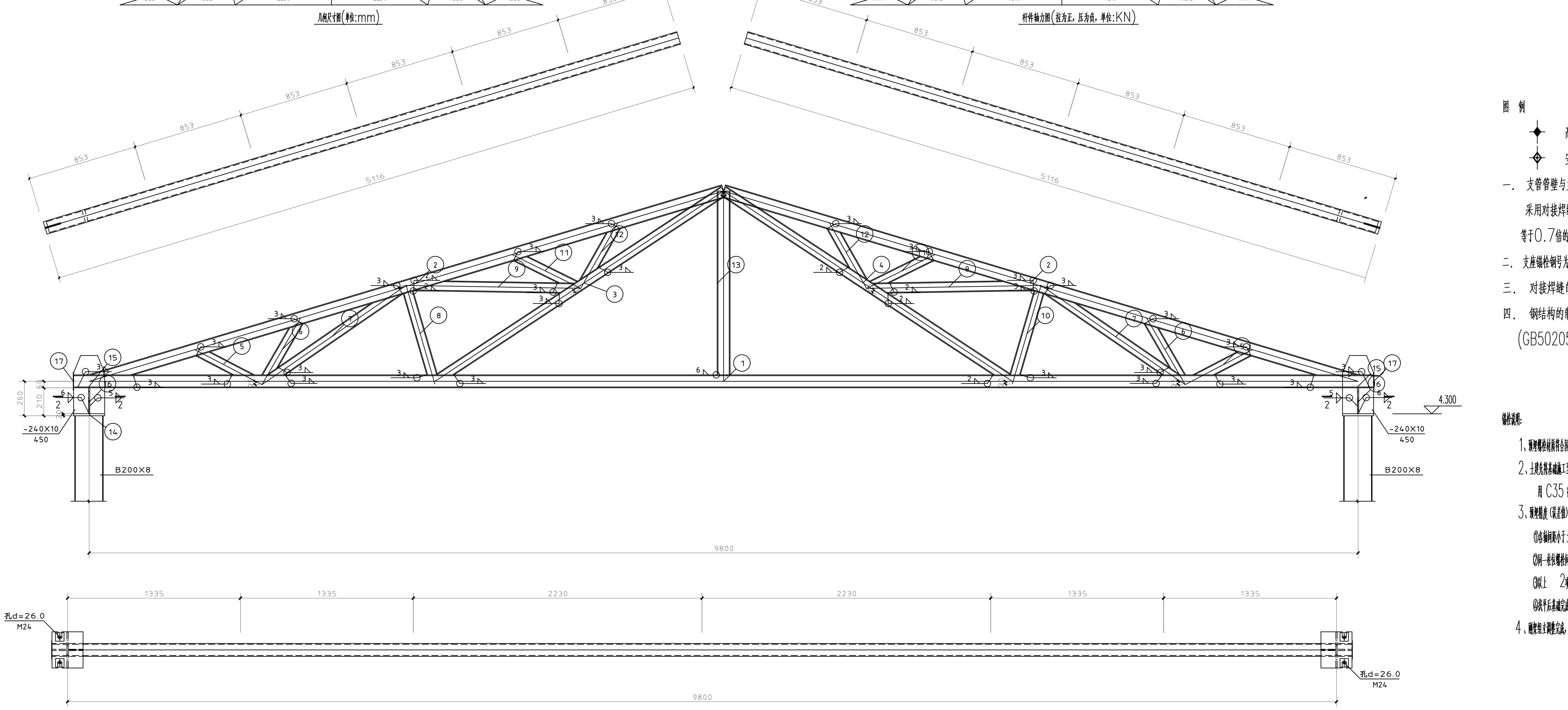
853
853
853
853
853
853
5116
853
853
853
853
853
853
5116
1
2
3
4
5
6
7
8
9
10
11
12
13
14
15
16
17
260
210
2
2
-240X10
450
B200X8
4.300
9800
1335
1335
2230
2230
1335
1335
孔d=26.0
M24
9800

GJ1施工图

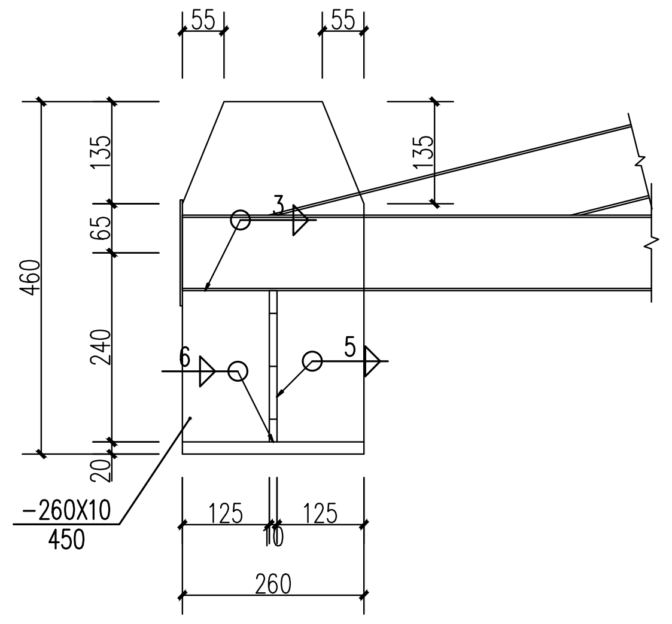
55
55
135
65
240
20
460
3
6
5
-260X10
450
125
10
125
260

1-1

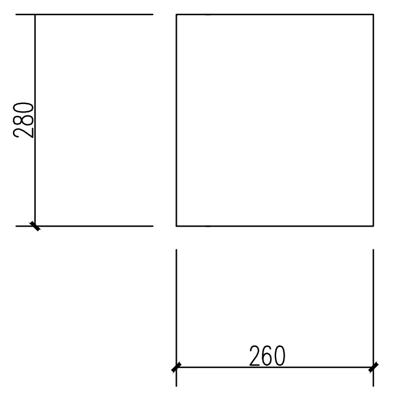

2-2

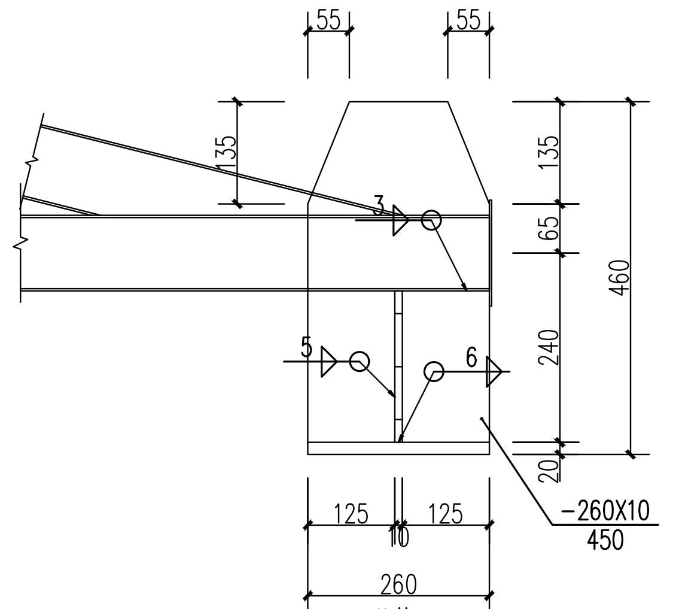
55
55
135
135
65
240
20
460
3
5
6
-260X10
450
125
10
125
260

3-3

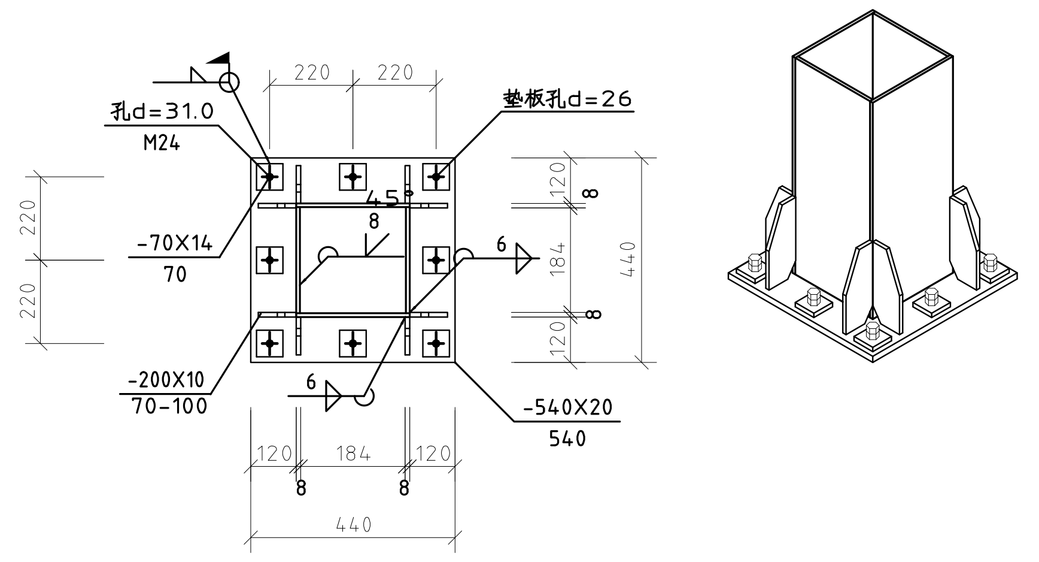
孔d=31.0
M24
220
220
垫板孔d=26
220
220
-70X14
70
45°
8
6
-200X10
70-100
6
-540X20
540
120
8
184
8
120
120
184
120
440
440

GZ 柱脚锚栓布置图

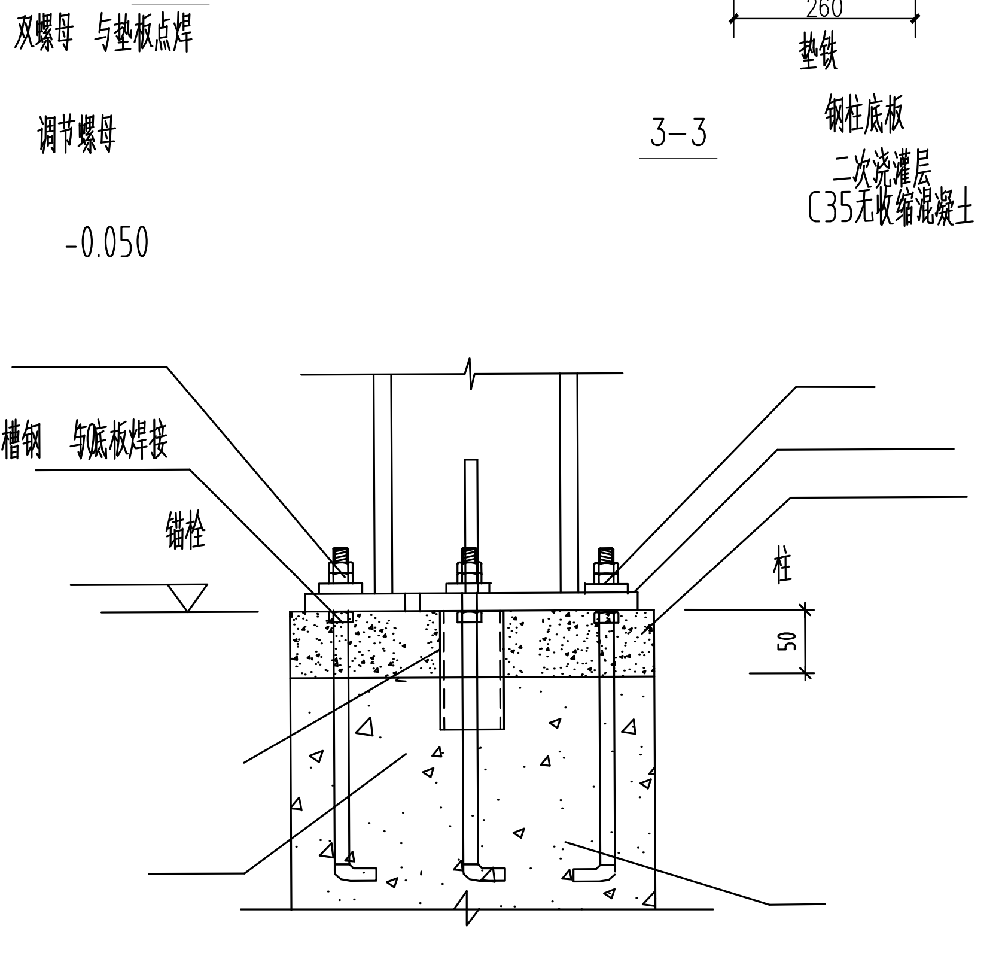
双螺母 与垫板点焊
调节螺母
-0.050
垫铁
钢柱底板
二次浇灌层
C35无收缩混凝土
抗剪槽钢 与底板焊接
锚栓
柱
50

柱埋件示意图

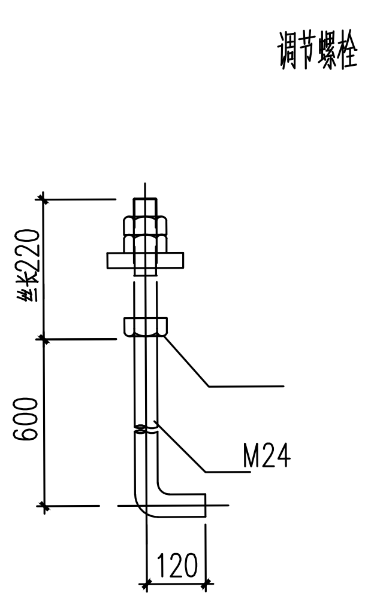
调节螺栓
丝长220
600
M24
120

锚栓详图 1:10

图 例

◆	高强度螺栓	◈	永久螺栓
◇	安装螺栓	●	螺栓孔

一. 支管管壁与主管管壁间隙的夹角大于或者等于120°的区域采用对接焊缝或带坡口的角焊缝，焊缝有效厚度要大于或等于0.7倍的标准焊脚尺寸hf。

二. 支座锚栓钢号为: Q235

三. 对接焊缝的焊缝质量不低于二级;

四. 钢结构的制作和安装需按照钢结构工程施工质量验收规范(GB50205-2001)的有关规定进行施工;

锚栓说明:

1、预埋螺栓材质符合国标 Q345钢

2、土建先将基础施工至标高 -0.100处，待钢柱安装调平后用 C35 微膨胀细石混凝土找平，找平层厚 50mm

3、预埋精度(误差值)为:

①各轴间距小于± 3mm

②同一柱位螺栓间距小于± 2mm

③以上 2项合并小于± 3mm

④找平后基础完成面高度小于± 3mm

4、刚架组立调整完成，露出螺栓须补漆。

材 料 表

构件编号	零件编号	规 格	钢 号	下料长度(mm)	数量		重 量(kg)			备注
					正	反	单重	共重	总重	
桁架施工图	1	方管B100×3.0	Q235	10040	1		91.738	91.738	346.544	
	2	方管B100×3.0	Q235	5116	2		46.746	93.492		
	3	方管B80×2.5	Q235	2671	1		16.250	16.250		
	4	方管B80×2.5	Q235	2671	1		16.250	16.250		
	5	方管B80×2.5	Q235	584	2		3.556	7.112		
	6	方管B80×2.5	Q235	595	2		3.621	7.242		
	7	方管B80×2.5	Q235	1351	2		8.221	16.442		
	8	方管B80×2.5	Q235	793	1		4.824	4.824		
	9	方管B80×2.5	Q235	1348	2		8.201	16.402		
	10	方管B80×2.5	Q235	793	1		4.826	4.826		
	11	方管B80×2.5	Q235	590	2		3.592	7.184		
	12	方管B80×2.5	Q235	582	2		3.544	7.088		
	13	方管B100×3.0	Q235	1470	1		13.432	13.432		
	14	-240x20	Q235	280	2		8.440	16.880		
	15	-240x10	Q235	450	2		7.895	15.790		
	16	-135x10	Q235	200	4		2.120	8.480		
	17	-140x3	Q235	140	2		0.462	0.924		

爱建信达工程咨询有限公司
Aijian Xinda Engineering Consulting Co., LTD.

地址：黑龙江省大庆高新区新风路4-8号服务外包产业园B-10座411、413、418室
电话：0459-6046306
传真：0459-6046306
邮箱：hx6046306@163.com

工程设计证书编号(乙级)A223002093

注册师印章	资质章

会签栏

建筑		结构	
暖通		强电	
给排水		弱电	

建设单位	杜尔伯特蒙古族自治县供水有限公司
工程名称	杜尔伯特蒙古族自治县连环湖镇供水泵房及附属设施建设工程项目
图名	GJ1施工图

审 定	徐凌	徐凌
审 核	舒萍	舒萍
校 对	李文海	李文海
项目负责	杨晨	杨晨
专业负责	舒萍	舒萍
方案设计	王谦	王谦
设 计	王谦	王谦
制 图	王谦	王谦

工 号	
专 业	结构
图 号	G4
日 期	2024.07
版 本	